Jww-K

本体重量	90kg
ポンプ吐出量	280cc
水タンク容量	100L
便タンク容量	450L

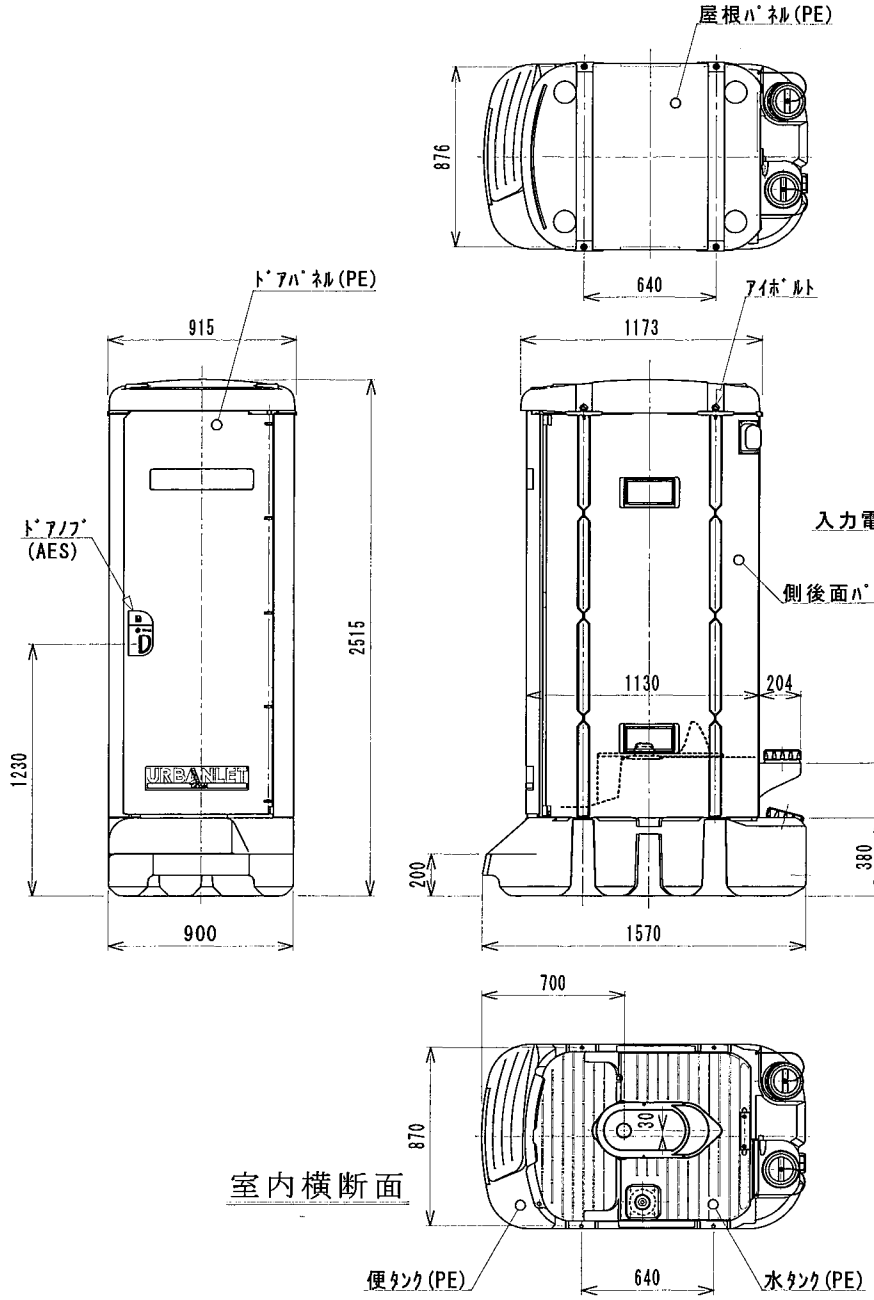

室内横断面

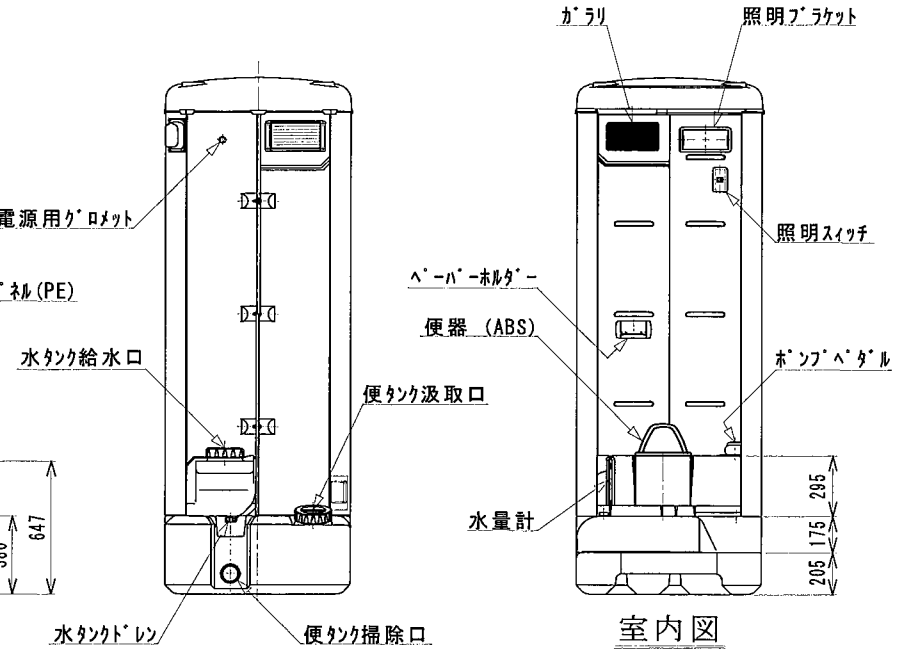

室内図

符号	日付	内容	氏名	承認
	2006/11/01	図枠(社名)変更	加藤	

KZU		総組		1	材質 (寸法)
機種		ユニット		個数	素材重量
承認	検図	設計	製図	尺度	仕上重量
					処理
					仕上

名称: 外観図

図番: KZU00000000-1

組立図番

日付: 2002.04.09

仕様書番号

番号	図番番号	部品名称	材質	材寸	個数	記事

原図サイズ：A3